Junta de Castilla y León

CONSEJERIA DE EDUCACION Y CULTURA

INSTITUTO DE ENSEÑANZA SECUNDARIA
"COMUNEROS DE CASTILLA"
BURGOS
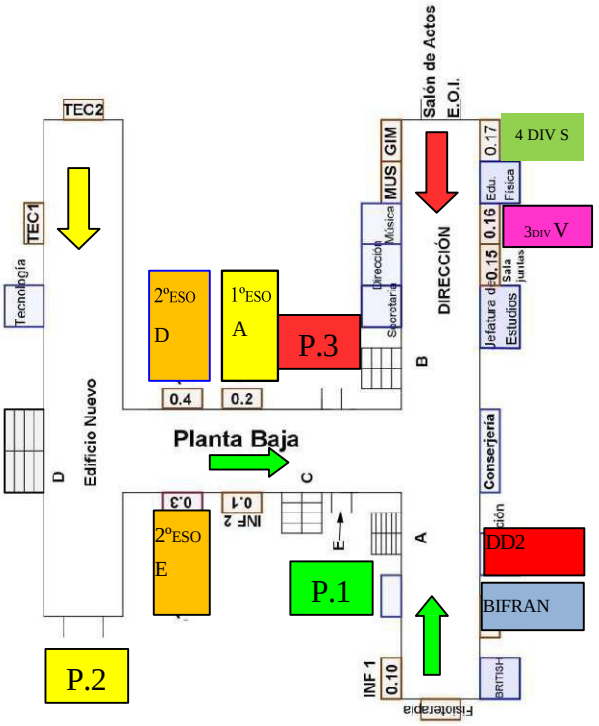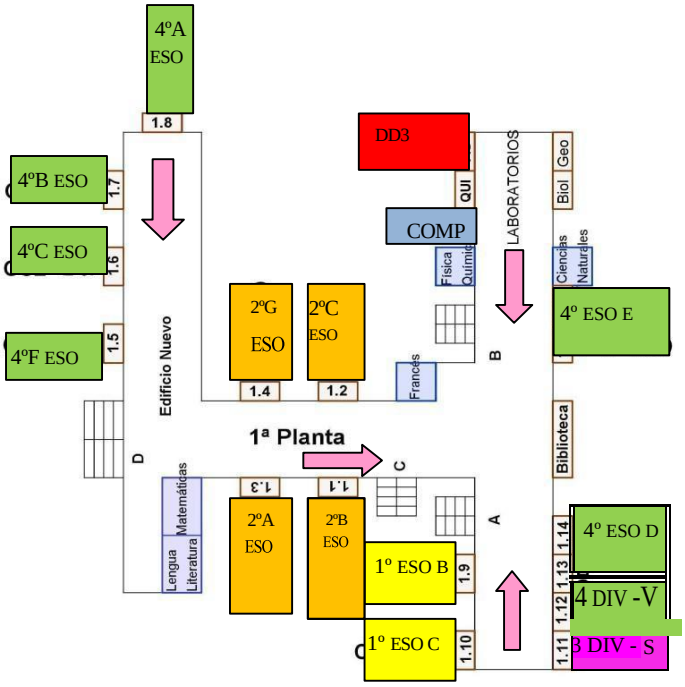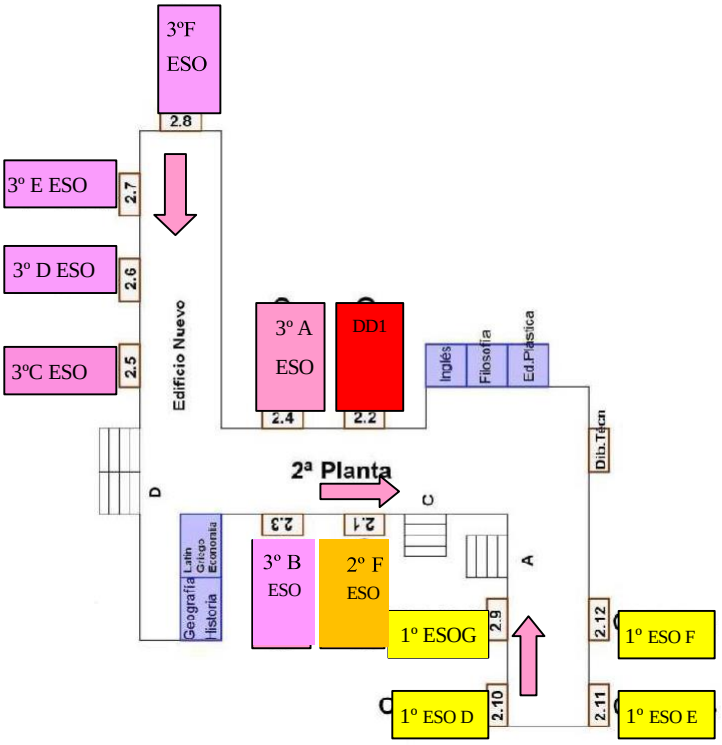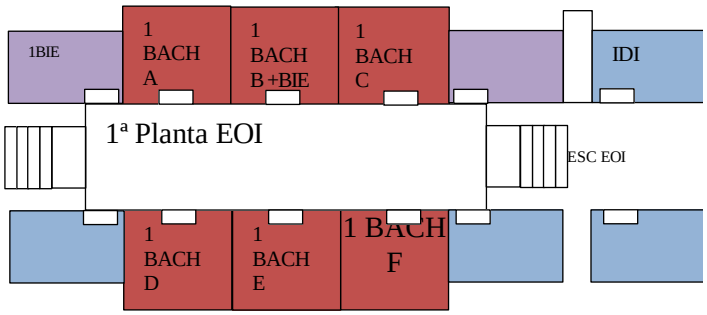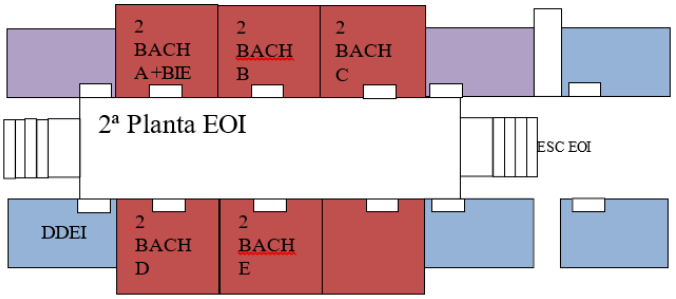
CURSO 24/25